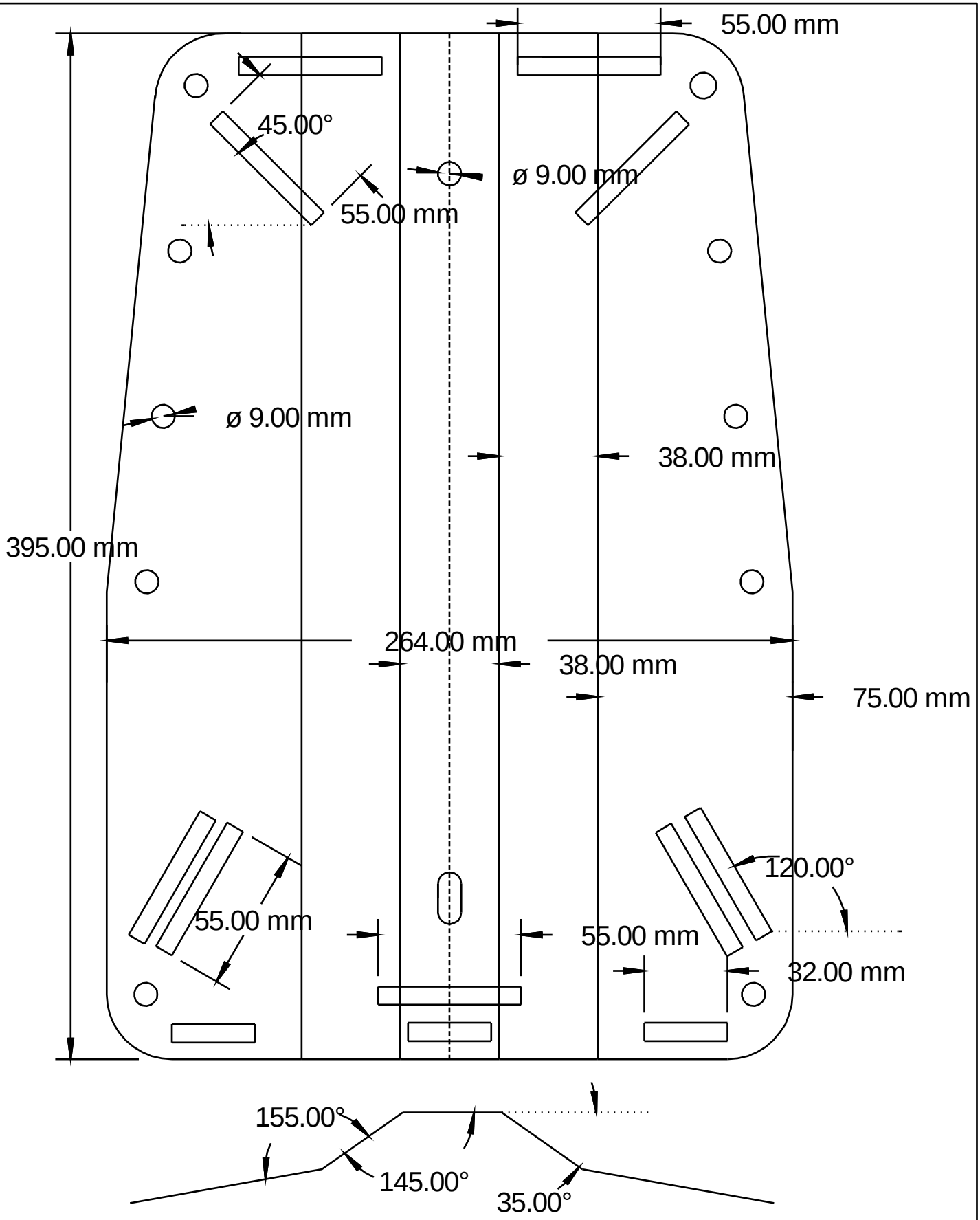

TDS Technical Diving Systems	gez.: ***HK***	Datum: ***22.06.04***	**M 1:2**
Backplate DiveRite Style	Toleranzen: ***+/- 0.1 mm***		Einheit: ***mm***
Gewicht ca.2,5 kg	**Material:** Edelstahl, ca. 3 mm		